Cuando la pinza está abierta para ser introducida entre las tablas, la principal diferencia entre ambos modelos es que la pinza de 9cm necesita mas espacio para introducirse que la pinza de 4cm

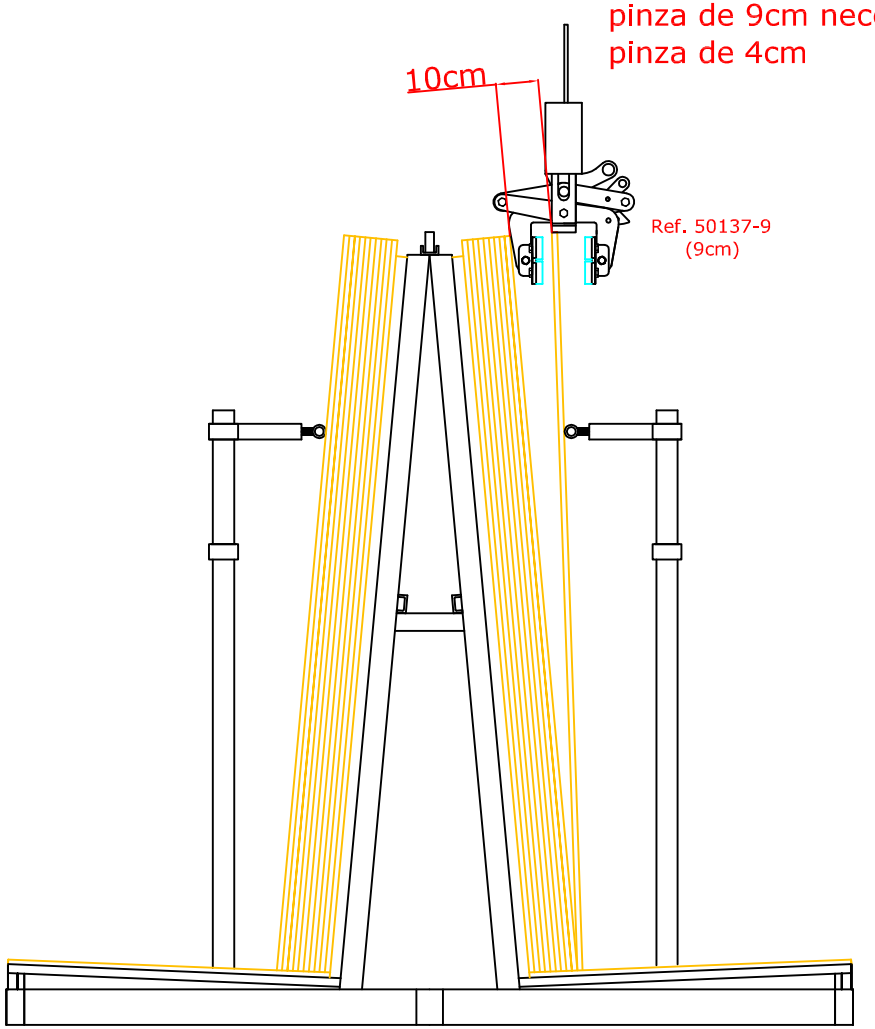


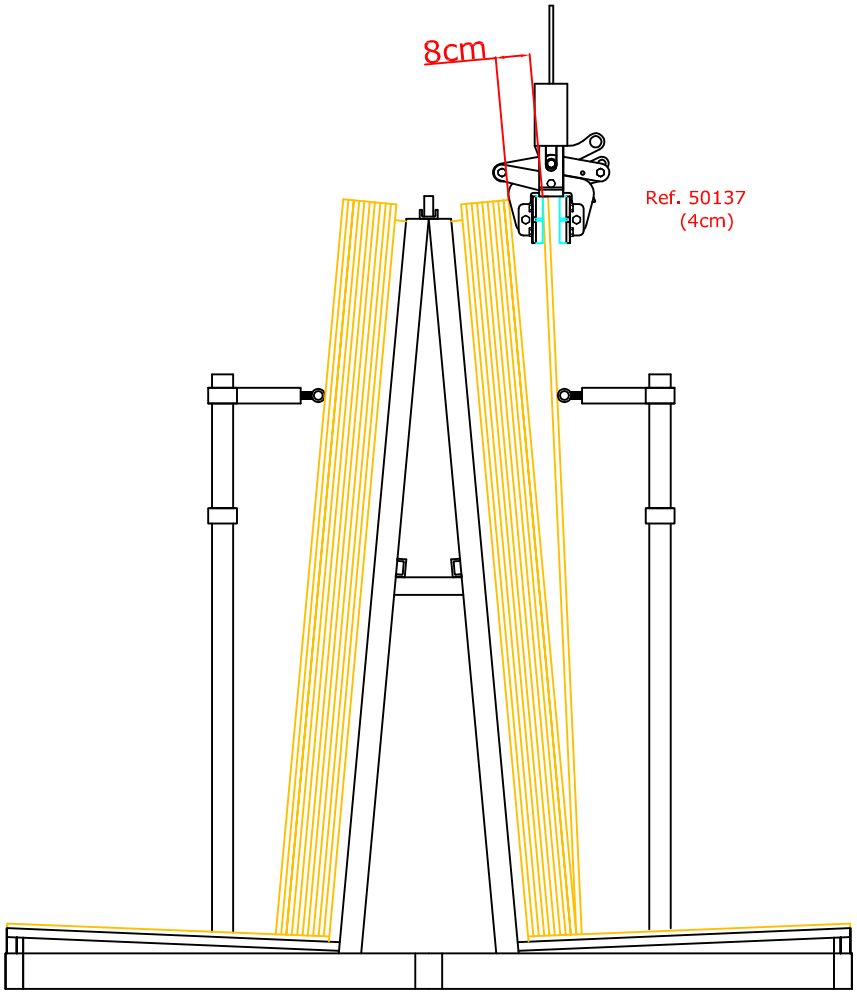


Diferencias entre cada referencia según el espacio necesario para introducir la pinza entre tablas

HERSEN